INSTRUKCJA Oryginał

MONTAŻ, UŻYTKOWANIE I KONSERWACJA
KARTA GWARANCYJNA I WARUNKI GWARANCJI
(zachować)

TIS GROUP

Wstęp

Przedsiębiorstwo **TIS Sp. z o.o.** dziękuje i gratuluje Państwu dokonanego wyboru zakupu urządzenia grzewczego. Wielofunkcyjne kotły serii TIS przeznaczone są do spalania, odpowiednio do typu kotła, ***EKOGROSZKU, PELLETU, BIOMASY NIEDRZEWNEJ W POSTACI BRYKIETU SŁOMIANEGO.***

Dzięki nowatorskiej konstrukcji, oraz zastosowania w procesie produkcyjnym najnowszych osiągnięć w dziedzinie obróbki stali stworzyliśmy urządzenie stanowiące tanie źródło energii dla Państwa domów, zakładów i obiektów gospodarczych o powierzchni do 700 m². Projektując serię kotłów TIS chcieliśmy wyjść naprzeciw Państwa potrzebom, dlatego opieraliśmy się w na wieloletnich obserwacjach i opiniach użytkowników. Zaowocowało to powstaniem urządzenia prostego w obsłudze i wysokiej sprawności dochodzącej do 87%.

Zalecenia

Czynności wstępne

- Sprawdzenie urządzenia i kompletności dostawy
- Dokładne zapoznanie się z instrukcją obsługi i bezpiecznej eksploatacji
- Przed instalacją kotła należy dokładnie zapoznać się z działem o instalacji kotła.

UWAGI !

- Podczas transportu należy dbać o ochronę kotła i jego podzespołów przed uszkodzeniem mechanicznym.
- Kocioł do czasu montażu powinien być przechowywany w suchym miejscu.
- Podłączenie kotła do prądu elektrycznego, instalacji wodnej i komina musi być zgodne z obowiązującymi przepisami, normami i instrukcją obsługi.
- Producent nie ponosi odpowiedzialności za szkody spowodowane niewłaściwym montażem urządzenia.
- W przypadku awarii należy bezzwłocznie skontaktować się z autoryzowanym serwisem.
- Niefachowa interwencja może spowodować uszkodzenie kotła.
- Podczas napraw należy używać tylko oryginalnych części zamiennych.
- Gwarancja zostaje udzielona na okres do trzech lat z koniecznością corocznego przeglądu kotła i potwierdzenie jego w karcie gwarancyjnej oraz zamontowaniu zaworu trój lub cztero drożnego. Gwarancja ta nie obejmuje części zużywających się takich jak: ruszt, sznur izolacyjny oraz elementów sterujących jak regulator ciągu lub zespół wentylatora. Na elementy te udzielona zostaje gwarancja na okres jednego roku.
- Karta gwarancyjna wraz z warunkami gwarancji załączona jest do niniejszej instrukcji.

Zastosowanie kotłów

TIS PRO / TIS PRO DR jest stalowym, niskotemperaturowym, kotłem wodnym, przeznaczonym do ogrzewania obiektów o zapotrzebowaniu ciepła w granicach od 5 – 30 kW oraz do współpracy z zasobnikowym podgrzewaczem wody użytkowej. Spalanie paliw odbywa się w sposób tradycyjny.
TIS PLUS jest stalowym, niskotemperaturowym, kotłem wodnym, przeznaczonym do ogrzewania obiektów o zapotrzebowaniu ciepła w granicach od 5 – 30 kW oraz do współpracy z zasobnikowym podgrzewaczem wody użytkowej. Spalanie paliw odbywa się z wykorzystaniem wentylatora nadmuchowego.
TIS UNI jest stalowym, niskotemperaturowym, kotłem wodnym, przeznaczonym do ogrzewania obiektów o zapotrzebowaniu ciepła w granicach od 5 – 90 kW oraz do współpracy z zasobnikowym podgrzewaczem wody użytkowej. Spalanie paliw odbywa się z wykorzystaniem wentylatora nadmuchowego
UWAGA !
Kotły mogą pracować w systemie grzewczym ze zbiornikiem wyrównawczym otwartym jak i zamkniętym. Pracę w systemie zamkniętym można stosować z zabezpieczeniem przegrzania kotła ujętym w normie PN-EN 12828.

Charakterystyka kotłów

1. **Konstrukcja kotłów** wykona jest z wysokiej jakości, atestowanych europejskich blach stalowych. Obudowa wykonana jest z blachy pokrytej warstwą farby proszkowej.
2. **Budowa**

Wszystkie kotły serii ***TIS*** składają się z dwóch części czynnych oddzielonych przegrodą wodną. W dolnej części korpusu znajduję się komora paleniskowa zaś w górnej części korpusu kotła znajduje część grzewcza, w skład której wchodzi kolumna wodna, dwie przegrody wodne, wewnętrzny płaszcz wodny i płomienica przechodząca w czopuch.

W górnej części kotła znajdują się drzwi przeznaczone do czyszczenia kotła i do załadunku paliwa do spalania na ruszcie stałym (TIS UNI). Komora grzewcza oddzielona jest od komory paleniskowej dodatkową klapą zasypową. Ma ona za zadanie skierować ruch spalin do tyłu kotła podczas jego pracy i po otwarciu umożliwić łatwy dostęp do komory paleniskowej podczas rozpalania, czyszczeniu lub zasypu opału – w przypadku kotła TIS UNI.

Dodatkowo w górnej części kotła między drzwiami, a kolumną wodną znajduje się antywypływowa przegroda spalin, która ma za zadanie nie dopuścić do nadmiernego wydostawania się spalin podczas otwarcia drzwi i jednocześnie nie dopuścić do nadmiernego nagrzewania się płyty drzwi – TIS UNI.

W dolnej, przedniej części kotła znajduje się otwór z drzwiami popielnicowymi.

Spalanie następuje w komorze paleniskowej. Następnie produkty spalania kierowane są do tylnej części komory spalania i unosząc się ku górze opływają wysuwającą się do przodu kolumnę wodną, aby następnie po nawrocie w przedniej części kotła (na antywypływowej przegrodzie spalin) kierować się do płomienicy – czopucha, zmierzając do tyłu kotła w kierunku odprowadzenia spalin.

3. **Dopływ i odpływ wody** z kotła jest wykonany z rur z gwintem zewnętrznym G1 ½ “, G1 2”. **Czopuch kotła** o średnicy zewnętrznej 159 mm, jest umiejscowiony w tylnej części kotła i jest przedłużeniem płomienicy kotła, kocioł TIS PRO 7, TIS PLUS 7 TIS 11, TIS PLUS 11 posiada czopuch o średnicy zewnętrznej 115mm. Do napełniania lub spuszczania wody z kotła przeznaczony jest króciec ¾” znajdujący się w tylnej, dolnej części kotła.

Schematy kotłów

TIS PRO, TIS PLUS, TIS PRO DR

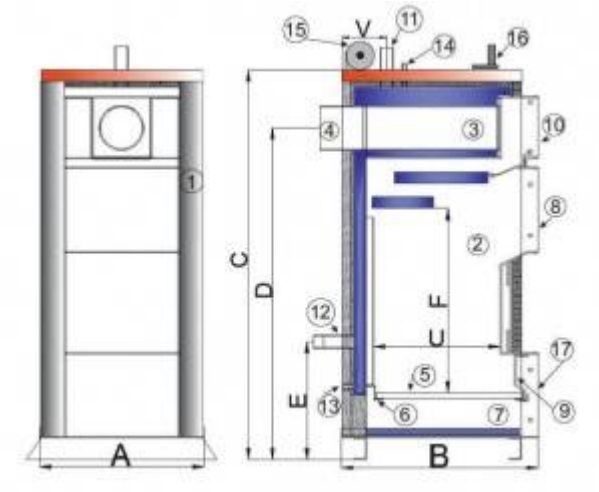

Podstawowe wymiary i dane techniczne TIS PRO / TIS PLUS

Dane techniczne	Zakres mocy	Max. temperatura pracy	Pojemność wodna	Minim. ciąg kominowy	Przyłącze instalacji	Przyłącze komina	Masa kotła	Objętość paleniska	A	B	C	D
Typ kotła	kW	^{0}C	L	Pa	”	mm	kg	dm^3	cm	cm	cm	cm
TIS PRO/PLUS 11	5 - 11	85	25	18	1 ½”	115	172	35	36	54	110	90
TIS PRO/PLUS 15	8 - 15	85	30	20	1 ½”	159	247	65	46	56	142	116
TIS PRO/PLUS 20	10 - 20	85	35	20	1 ½”	159	274	75	46	61	142	116
TIS PRO/PLUS 25	12 - 25	85	40	22	1 ½”	159	292	85	46	66	142	116
TIS PRO/PLUS 30	15 - 30	85	45	22	1 ½”	159	318	100	46	71	142	116

TIS UNI

Podstawowe wymiary i dane techniczne

Dane techniczne	Zakres mocy	max. temperatura pracy	Pojemność wodna	Minim. ciąg kominowy	Przyłącze instalacji	Przyłącze komina	Masa kotła	Objętość paleniska	A	B	C	D
	kW	^{0}C	L	Pa	”	mm	kg	dm^3	cm	cm	cm	cm
TIS UNI 15	8 - 20	85	60	18	1 ½”	159	300	95	53	67	147	120
TIS UNI 25	10 - 30	85	70	18	1 ½”	159	350	115	53	77	147	120
TIS UNI 35	15 - 40	85	80	20	1 ½”	159	410	165	68	77	147	120
TIS UNI 45	20 - 50	85	90	20	1 ½”	159	430	190	68	82	147	120
TIS UNI 55	25 - 60	85	100	22	2 ”	200	520	205	72	87	168	140
TIS UNI 65	30 - 70	85	110	22	2 ”	200	532	210	72	87	168	140
TIS UNI 75	35 - 80	85	120	22	2 ”	200	565	240	72	92	168	140
TIS UNI 85	40 - 95	85	130	22	2 ”	200	590	280	72	100	168	140

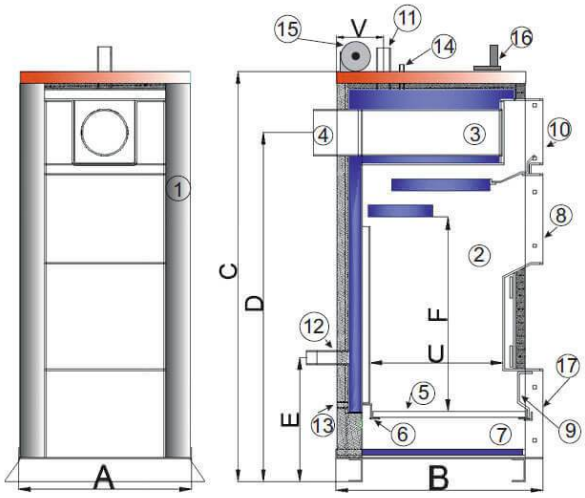

TIS PRO DR

Podstawowe wymiary i dane techniczne

Dane techniczne	Zakres mocy	Max. temperatura pracy	Pojemność wodna	Minim. ciąg kominowy	Przyłącze instalacji	Przyłącze komina	Masa kotła	Objętość paleniska	A	B	C	D
	kW	^{0}C	L	Pa	”	mm	kg	dm^3	cm	cm	cm	cm
PRO DR 17	10-17	85	35	20	1 ½”	159	270	79	44	78	115	96
PRO DR 22	12-22	85	40	20	1 ½”	159	290	99	51	78	115	96
PRO DR 27	17-27	85	45	20	1 ½”	159	330	115	57	78	115	96

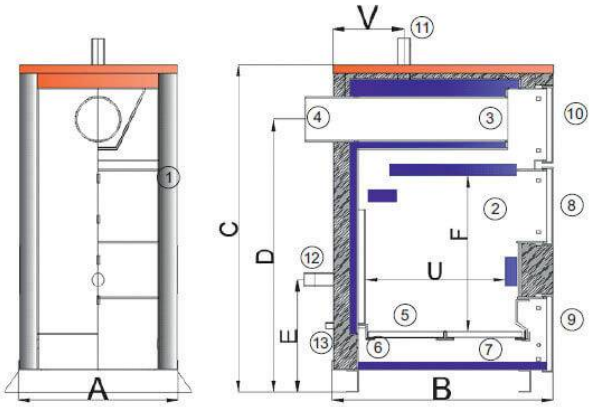

Zakres dostawy

1.Kocioł TIS PRO,

- korpus kotła,
- ruszt żeliwny,
- instrukcje obsługi wraz z kartami gwarancyjnymi,
- skrobak, czyszczak.
- miarkownik ciągu – opcja

2. Kocioł TIS PLUS, TIS UNI

- korpus kotła,
- ruszt żeliwny.
- wentylator,
- automatyka kotła, automatyka pogodowa i sterowania cwu (automatyka pogodowa i sterowania cwu – opcja)
- instrukcje obsługi wraz z kartami gwarancyjnymi,
- skrobak, czyszczak.

Kotły dostarczane są na palecie. Zaleca się aby w takim stanie opakowania kocioł przetransportować jak najbliżej miejsca montażu, co zminimalizuje możliwość uszkodzenia obudowy kotła podczas montażu. Wszystkie pozostałości opakowania należy usunąć tak, aby nie powodowały zagrożenia dla ludzi i zwierząt.

W zakres dostawy mogą również wchodzić różnego rodzaju elementy sterujące w zależności od przeznaczenia urządzenia i od intencji użytkownika.

Instalacja kotła:

Prace związane z instalacją kotła muszą być wykonane przez osoby uprawnione posiadające odpowiednie uprawnienia.
Na instalację kotłowni w której zostanie zamontowany kocioł powinien być wykonany projekt wg. obowiązujących przepisów

Instalacja kotła musi być wykonana zgodnie z obowiązującymi przepisami. Za szkodybezpośtisnie i pośtisnie wynikające z błędnej instalacji producent wyrobu nie odpowiada.

Dobór mocy kotła:

Właściwy dobór wielkości kotła tzn. jego mocy cieplnej, decyduje o jego ekonomiczności i sprawności.
Kocioł powinien być dobrany tak, aby jego moc grzewcza odpowiadała stratom cieplnym obiektu.

Umiejscowienie kotła:

Kocioł powinien być zainstalowany w warunkach odpowiadających obowiązującym normom. Najmniejsza odległość od ścian w obrysie kotła powinna wynosić 200 mm. Należy również zachować bezpieczną odległość od materiałów łatwopalnych, oraz instalacji elektrycznej i gazowej.

Zalecane jest aby kocioł był posadowiony na cokole wykonanym z materiałów niepalnych, którego szerokość w obrysie jest o 100 mm większa a z przodu kotła o 300 mm. Wysokość cokołu powinna wynosić ok. 100 – 150 mm.
Kotłownia powinna posiadać wentylację grawitacyjną, oraz należy zapewnić dopływ świeżego powietrza w ilości odpowiadającej zapotrzebowaniu danego kotła w zależności od jego mocy. Warunek ten jest niezbędny do prawidłowej eksploatacji kotła, oraz warunków bezpieczeństwa.

Instalacja grzewcza :

Kotły ***TIS*** *są* przystosowane do pracy w układzie otwartym zg. z normą PN-91/B-02413. W celu uniknięcia gromadzenia się nadmiernej ilości kondensatu ze spalin a tym samym przedłużenia żywotności kotła zaleca się utrzymywanie temperatury w kotle nie **mniejszej niż 65 ^{0}C,** przy sprawnie dziającym zaworze mieszającym trzy lub czterodrogowym.

Aby uzyskać najlepszą ekonomiczność zaleca się zastosować zawór mieszający na instalacji.
Jako medium cieplne zaleca się stosować czystą miękką wodę- najlepiej destylowaną lub uzdatnioną .

Maksymalna dopuszczalna wysokość słupa wody **nie może przekroczyć 20 m.**

Montaż kotła

Kocioł można montować tylko w pomieszczeniu o warunkach odpowiadających przepisom kotłowni.

Króćce zasilania i powrotu zaopatrzone są w gwint zewnętrzny G 1 1/2“, G 1 2”. Zasilanie instalacji grzewczej należy podłączyć do króćca znajdującego się w górnej części korpusu kotła. Powrót wody z instalacji należy podłączyć do króćca znajdującego się w tylnej, dolnej części korpusu kotła. Do króćca G3/4“ w tylnej części korpusu kotła należy zamontować zawór umożliwiający spuszczenie wody z kotła.

Dla uzyskania prawidłowej pracy kotła i wydłużenia okresu jego sprawności i wydłużenia okresu gwarancji:

1. Należy zamontować zawór trój lub czterodrogowy dla podwyższenia temperatury wody w kotle, co pozwoli uniknąć procesu kondensacji i skraplania się smoły w komorze spalania. Pozwoli to wydłużyć żywotność kotła i poprawi jego skuteczność, gdyż smoła w tym przypadku pełni rolę izolatora i zmniejsza wymianę ciepła na drodze spaliny – woda.
2. Najbardziej efektywną jest eksploatacja kotła na poziomie jego mocy nominalnej i z temperaturą na kotle około 70 ^{0}C.

Podłączenie do komina

Kotły w systemie centralnego ogrzewania muszą być podłączone do samodzielnego kanału kominowego. Przyłączenie do komina musi być zgodne z obowiązującymi przepisami, wykonane przez uprawnioną firmę kominiarską.
Przekrój komina powinien być dobrany odpowiednio do jego mocy. Gwarantuje to jego wysoką sprawność oraz ekonomiczność użytkowania.

Rura czopucha powinna być zamontowana z niewielkim spadkiem w kierunku kotła. Rura powinna być osadzona pewnie i szczelnie, aby nie doszło do niekontrolowanego wypływu spalin. Czopuch nie powinien być dłuższy niż 1,5 m.
Wszystkie części kanałów spalinowych muszą być wykonane z materiałów niepalnych.

Montaż regulatora pracy kotła, wentylatora

Najczęściej kocioł dostarczany jest w sposób całkowicie zmontowany, z koniecznością podłączenia jedynie wentylatora i automatyki. Jednakże, gdyby było inaczej to najpierw należy zapoznać się z instrukcją montażu wentylatora i automatyki dołączoną do kotła Wentylator i automatyka kotła, wraz z kartami gwarancyjnymi i instrukcjami instrukcji producenta dostarczane są w osobnych opakowaniach. Montaż ich powinien przeprowadzić uprawniony do tego instalator. Szczegółowe informacje dotyczące nastaw automatyki i wentylatora zamieszczone są w załączonej instrukcji.

Najważniejszymi parametrami nastawianymi jest odpowiednia moc wentylatora, ustawiona tak, aby spalanie było optymalne.

UWAGA: przy odpowiednim ustawieniu parametrów automatyki kotła, przy dużych rozbiorach ciepła temperatura wody w kotle nie powinna osiągnąć temperatury zadanej w automatyce. różnica ta może dochodzić nawet do 5 ^{0}C. Sytuacja ta wynika z parametrów modulacji wentylatora.

Przykład: podczas wysokich mrozów po ustawieniu temperatury pracy kotła na 70 ^{0}C, kocioł może osiągnąć tylko 65 ^{0}C. W związku z tym należy dokonać odpowiednich korekt w ustawieniu temperatury kotła na 75 ^{0}C w celu uzyskania temperatury zadanej.

Podłączenie do sieci prądu elektrycznego

Wentylator, automatyka oraz wszystkie urządzenia elektryczne kotłowni powinny być podłączone do sprawnej sieci elektrycznej, wykonanej zgodnie z obowiązującymi przepisami. Do sieci prądu elektrycznego kocioł należy podłączyć kablem z wtyczką, wyposażoną w bolec zerujący. Gniazdo musi być bezpośrednio w zasięgu ręki na wypadek konieczności błyskawicznego odłączenia kotła.

Ustawienie automatyki kotła

Ustawienie automatyki – patrz instrukcja automatyki

Uruchomienie kotła.

Uruchomienie kotła lub wykonanie ewentualnej naprawy może przeprowadzić uprawniony instalator bądź odpłatnie pracownik autoryzowanej firmy serwisowej. Przy pierwszym uruchomieniu kotła należy koniecznie sprawdzić, czy kocioł jest napełniony wodą i cały system grzewczy jest odpowietrzony.

Czynności konieczne do wykonania przed pierwszym uruchomieniem.

- Sprawdzić czy instalacja urządzenia jest zgodna z projektem
- Sprawdzić czy system grzewczy razem z kotłem jest napełniony wodą i czy system jest odpowietrzony
- Sprawdzić czy system grzewczy jest szczelny
- Sprawdzić ciąg spalin
- Wypróbować regulację ogrzewania
- Zapoznać użytkownika z instrukcją i eksploatacją kotła
- Zapisać datę pierwszego uruchomienia do karty gwarancyjnej

Obsługa kotła

Kocioł TIS PRO, TIS PLUS, TIS UNI, TIS PRO DR

Spalanie węgla lub drewna:

Proszę otworzyć środkowe drzwiczki komory załadunkowej, a następnie należy na ruszt włożyć wystarczającą ilość drewna lub węgla. Zapalić przygotowany wsad od góry. Zamknąć górne drzwiczki, a następnie nastawić regulator temperatury na żądaną wartość i uruchomić wentylator.

UWAGA: ustawianie pracy wentylatora wspomagającego opisane jest w instrukcji załączonej do wentylatora.

Dokładanie paliwa do kotła

Przed dołożeniem paliwa należy najpierw wyłączyć wentylator w celu odcięcia dopływu świeżego powietrza i zminimalizowanie procesu spalania. Po chwili należy powoli otworzyć drzwiczki górne (przegrodę komory załadunkowej (**UWAGA!** może być gorąca) w przypadku kotła TIS UNI) i dokładamy paliwa - w całej objętości komory załadunkowej. Po uzupełnieniu opału zamykamy drzwi załadunkowe, a po włączeniu wentylatora wprowadzamy kocioł w stan pracy, podobnie jak przy rozpalaniu.

Utrzymanie ognia

Dla utrzymania ognia w kotle musimy przeprowadzić następujące czynności:

- napełniamy komorę załadunkową
- zmniejszamy wydajność pompy obiegowej instalacji c.o. lub przymykamy zawór mieszający
- zmniejszamy nastawę temperatury na kotle na minimum (TIS PLUS, TIS UNI).

Tym sposobem przygotowany kocioł utrzyma proces spalania na co najmniej 12 do 24 godzin. Po dołożeniu świeżego paliwa, stworzeniu poboru ciepła i podwyższeniu wymaganej temperatury wody w kotle kocioł w krótkim czasie osiągnie wymaganą moc.

Spalanie miału węglowego i odpadów drewna (trocin):

Proszę otworzyć górne drzwiczki komory załadunkowej, a następnie należy odchylić przegrodę komory załadunkowej. Na ruszt należy, odpowiednio do zapotrzebowania, wsypać zadaną ilość paliwa (maksymalnie do 8 cm poniżej półki wodnej) o odpowiedniej wilgotności (miał węglowy musi być bardzo mokry), na to kładziemy papier i rozdrobnione

drewno. Zapalić przygotowany wsad. Po rozpaleniu się płomienia należy zamknąć komorę załadunkową i szczelnie zamknąć drzwi załadunkowe.

Kolejną czynnością jest nastawienie termoregulatora na żądaną temperaturę, a następnie należy go uruchomić.

UWAGA: ustawianie pracy wentylatora wspomagającego opisane jest w instrukcji załączonej do wentylatora.

Dokładanie paliwa do kotła

W przypadku spalania miału węglowego lub trocin dokładanie paliwa w trakcie spalania jest niemożliwe.

Ostrzeżenie:

Temperatura wody grzewczej w kotle podczas eksploatacji w systemie utrzymywania ognia musi osiągać 70-80 °C. Jeżeli dojdzie do obniżenia temperatury w kotle zacznie wydzielać się smoła, a poniżej temperatury 60 °C tworzy się kondensat w komorze spalania. Częstą eksploatacją kotła w systemie utrzymania ognia i z temperaturą wody grzewczej w kotle poniżej 60°C obniża się trwałość kotła.

Usuwanie popiołu

Popiół usuwany jest w zależności od stosowanego paliwa z różną częstotliwością, ale na tyle często, aby popiół nie przesłonił dopływu świeżego powietrza do spalania.

Usuwanie popiołu należy przeprowadzić w następujący sposób:

- wyłączyć wentylator i odczekać chwilę
- otworzyć drzwi popielnicowe
- przegarnąć pogrzebaczem żar nad rusztem
- podłożyć pod przód kotła płytę/szufladę na popiół
- wygarnąć za pomocą pogrzebacza zawartość popielnika

Czyszczenie kotła

Dla prawidłowej pracy kotła jest wymagane, aby na wewnętrznych ściankach kotła nie zalegała smoła lub lotny popiół lub sadza.

Dlatego okresowo należy dokonać czyszczenia kotła załączonymi do niego skrobakiem i szczotką czyszczącą.

Kocioł może obsługiwać tylko osoba dorosła, zaznajomiona z funkcją kotła i jego obsługą. Osoba obsługująca kocioł musi kierować się instrukcją obsługi, nastawiać zadaną temperaturę wody grzewczej, zatrzymywać czynność kotła i kontrolować jego pracę. Zaznajomienie osoby obsługującej z pracą kotła i wprowadzenie do eksploatacji powinien przeprowadzić pracownik firmy serwisowej po zamontowaniu kotła i przygotowaniu go do eksploatacji. Obecność dzieci w pobliżu kotła podczas jego czynności jest niedozwolone. Ingerencje w pracę kotła, które by mogły zagrozić zdrowiu lub życiu obsługi lub innych osób są surowo wzbronione. Kocioł można eksploatować z maksymalną temperaturą wody 85°C i musi być on pod częstą kontrolą..

Konserwacja kotła

Najmniej raz na 14 dni przeprowadzimy kontrolę stanu wody grzewczej w kotle i w całym systemie grzewczym. Przy niedostatecznym stanie wody w systemie grzewczym należy ją dopełnić. Po ukończeniu okresu ogrzewania kocioł należy dokładnie wyczyścić, a uszkodzone części wymienić. Przeciętna żywotność uszczelniającego sznura szklanego jest ½ roku (zależy od intensywności otwierania drzwiczek). Jeżeli dojdzie do odgniecenia sznura uszczelniającego, i sznur przestanie pełnić swoją funkcję, możemy dokonać regulacji na zamknięciu i zawiasie, a w ostateczności wyjmiemy sznur z rowka drzwiczek, obrócimy o 90° i znów włożymy do rowka drzwiczek. To jest tylko tymczasowe rozwiązanie, dlatego musimy liczyć się z niezwłoczną wymianą sznura uszczelniającego.

Minimalnie dwa razy w roku należy zdemontować wentylator i wyczyścić wirnik wentylatora. Po każdym sezonie ogrzewania należy dokonać gruntownego czyszczenia kotła. Ilość sadzy i popiołu lotnego zależy od jakości paliwa z jakiego korzystamy i warunków eksploatacyjnych. Jeżeli moc kotła jest większa niż potrzebna, lub jest eksploatowany przy zbyt niskich temperaturach, dochodzi do większego osadzania się sadzy i popiołu lotnego.

Wymiana sznura uszczelniającego w drzwiczkach

Należy wyjąć stary sznur uszczelniający z rowka drzwiczek za pomocą śrubokręta i wyczyścić rowek w którym sznur był wsunięty. W wyczyszczony rowek należy wsunąć nowy sznur uszczelniający. Początek sznura wsuniemy do rowka w drzwiczkach w części poziomej. Ręką lub łagodnym poklepaniem małym młotkiem wciśniemy sznur do rowka na obwodzie drzwiczek. Następnie przymkniemy drzwiczki i pchnięciem staramy się dopchnąć sznur do rowka tak aż drzwiczki można normalnie zamykać.

Gwarancja

Producent udziela na wyrób pełnej gwarancji zgodnie z zamieszczonymi warunkami gwarancji.

Ostrzegamy odbiorców, iż wprowadzenie do eksploatacji i serwis wszystkich kotłów TIS może przeprowadzać instalator z odpowiednimi uprawnieniami lub autoryzowana firma. W przeciwnym wypadku gwarancja nie zostanie przyznana jak również nie będzie akceptowana żadna reklamacja gwarancyjna.

Każda reklamacja musi być zgłoszona natychmiast po stwierdzeniu usterki. W przypadku nieuzasadnionego wezwania serwisu fabrycznego lub autoryzowanego klient może zostać obciążony kosztami.

Producent zastrzega sobie prawo na wszystkie zmiany przeprowadzane w ramach usprawnienia technicznego produktu.

Długość udzielanej gwarancji jest wymieniona w karcie gwarancyjnej wraz z kotłem i jest uwarunkowana prawidłowym przeprowadzaniem przeglądu zawsze raz w roku przez firmę serwisową.
Klient zgłasza ewentualne reklamacje u sprzedawcy, w najbliższej firmie serwisowej lub ewentualnie u producenta.

Producent:

Tis sp. z o.o.. .
ul. Gen. Andersa 38
15-113 Białystok
tel: +48 85 871 21 21
fax: +48 85 871 21 22
+48 603 888 222
www.tisgroup.pl

Przykładowe sposoby podłączeń

Połączenie z zaworem mieszającym trzydrogowym (podobnie z czterodrogowym)

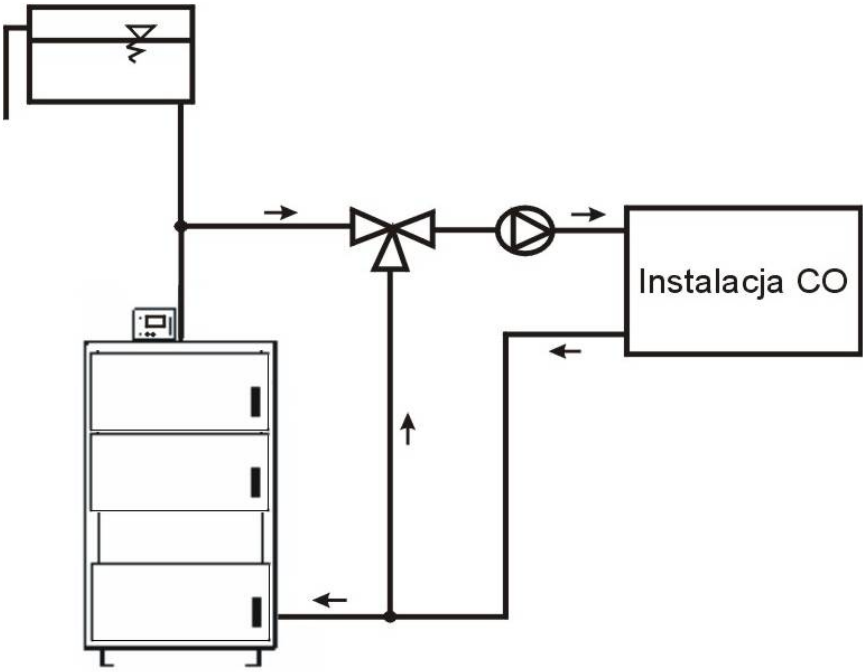

Połączenie z zaworem mieszającym trzydrogowym (podobnie z czterodrogowym) oraz zasobnikiem CWU

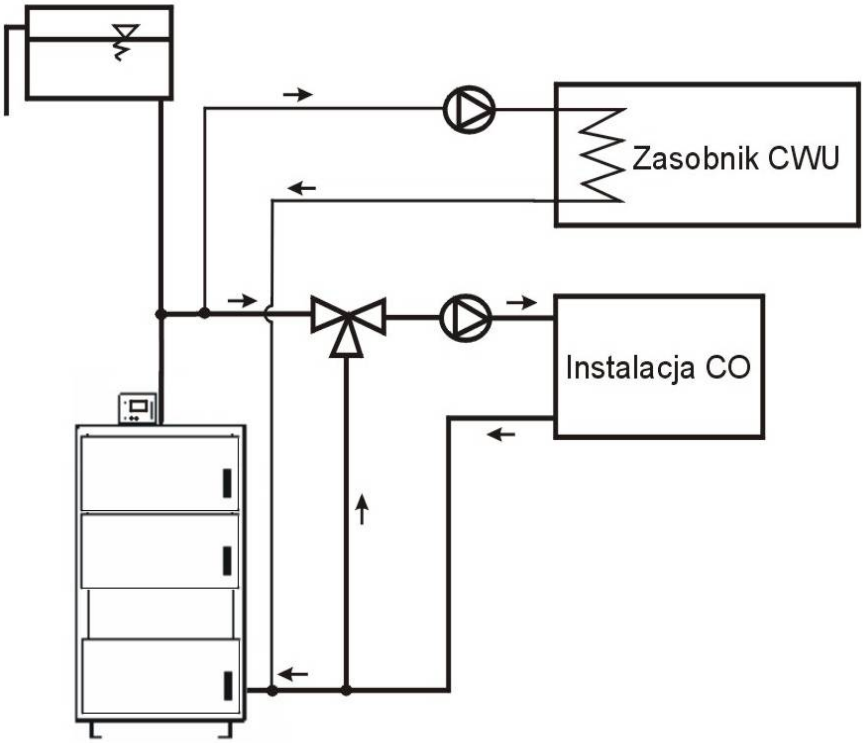

Numer naprawy	Data naprawy	Nazwa usterki	Uwagi	Pieczątka serwisu
1				
2				
3				

4				

KARTA GWARANCYJNA

WARUNKI GWARANCJI

- Producent TIS Sp. z o.o. udziela kupującemui użytkownikowi gwarancji co do zakupionego wyrobu
- Producent ponosi odpowiedzialność z tytułu gwarancji, tylko wtedy, gdy wada powstała z przyczyn tkwiących w samym urządzeniu
- Do producenta należy prawo wyboru, czy usunąć wadę czy dostarczyć urządzenie wolne od wad
- Naprawa gwarancyjna jest bezpłatna
- Okres gwarancyjny wynosi 60 miesięcy na szczelność korpusu kotła. Aby gwarancja była ważna należy po roku eksploatacji dokonać przeglądu gwarancyjnego. Przegląd taki wykonuje odpłatnie serwis autoryzowany. Warunkiem 60 miesięcznej gwarancji jest zamontowania zaworu trzy- lub czterodrogowego (jak na schemacie) lub inne zabezpieczenie gwarantujące powrót czynnika grzewczego z instalacji w temperaturze nie niższej niż 55 $_{o}$C
- Istnieje możliwość wydłużenia okresu gwarancyjnego o kolejne 12 miesięcy po dokonaniu dodatkowego, odpłatnego przeglądu przez autoryzowany serwis. Maksymalny okres gwarancyjny może wynieść 36 miesięcy
- Gwarancją objęte są wszystkie podzespoły kotła za wyjątkiem elementów zużywających się: sznur izolacyjny, ruszt żeliwny, ślimak podajnika.
- Gwarancja ważna jest tylko z wpisanym numerem kotła i oryginalnymi pieczątkami sprzedawcy i uprawnionego zakładu instalacyjnego bądź autoryzowanego serwisu.
- Gwarancja wygasa w przypadku stwierdzenia przeróbek lub stosowania urządzenia niezgodnego z przeznaczeniem
- Gwarancja wygasa w przypadku stwierdzenia, że kocioł jest zamontowany w układzie zamkniętym (ciśnieniowym).
- Za uszkodzenia mechaniczne lub związane z czynnikami eksploatacyjnymi producent nie odpowiada.
- W sprawach nieprzewidzianych zastosowane zostanie postępowanie wg Kodeksu Cywilnego
- Wyżej wymienione warunki gwarancji dotycą wyrobów TIS Sp. Z o.o zakupionych na terenie Polski.
- Udzielona gwarancja nie wyłącza, nie ogranicza, ani nie zawiesza uprawnień kupującego wynikających z niezgodności towaru z umową
- Gwarancja obowiązuje kotły zamontowane na terenie Rzeczypospolitej Polskiej.

NOTATKI

……
……
……
……
……
……
……
……
……
……

.....
.....
.....
.....
.....
.....
.....
.....
.....
.....
.....
.....
.....
.....
.....
.....
.....
.....
.....
.....
.....
.....

Karta gwarancyjna, Uruchomienia, sprzedaż, przeglądy serwisowe

Numer fabryczny kotła: **.....**	**Typ kotła:** **TIS** **.....**
Data przekazania do sprzedaży hurtowej: **.....**	**Pieczątka producenta:**
Data sprzedaży hurtowej: **.....**	**Pieczątka punktu sprzedaży hurtowej:**
Data sprzedaży detalicznej: **.....**	**Pieczątka punktu sprzedaży detalicznej:**
Data pierwszego uruchomienia: **.....**	**Pieczątka autoryzowanego serwisu:** **Uwagi autoryzowanego serwisu:**
Data przeglądu: **.....**	**Pieczątka autoryzowanego serwisu:** **Uwagi autoryzowanego serwisu:**
Data przeglądu: **.....**	**Pieczątka autoryzowanego serwisu:** **Uwagi autoryzowanego serwisu**

DEKLARACJA ZGODNOŚCI

TIS Sp. z o.o. 16-315 LIPSK ul. Grodzieńska 9.

Deklaruję z pełną odpowiedzialnością, że kotły centralnego ogrzewania

TIS UNI 15-85 kW

Wytwarzane są zgodnie z wymienionymi dyrektywami:

Dyrektywa 2006/42/WE - Maszyny

Dyrektywa 2006/95/WE - Urządzenia elektryczne niskonapięciowe

Dyrektywa 2004/108/WE - Kompatybilności elektromagnetycznej

spełnia wymagania art. 3 pkt. 3:

Dyrektywy 97/23/WE - Urządzenia ciśnieniowe

w oparciu o przyjęte do oceny następujące normy:

PN-EN 303-5, PN- EN ISO12100:2011

Ponadto kotły spełniają kryteria standardu energetyczno-ekologicznego stawiane kotłom niskotemperaturowym małej mocy na paliwo stałe.

Potwierdzeniem tego jest znak

CE

umieszczony na urządzeniu

Prezes Zarządu
Tomasz Mańczuk

DEKLARACJA ZGODNOŚCI

TIS Sp. z o.o. 16-315 LIPSK ul. Grodzieńska 9.

Deklaruję z pełną odpowiedzialnością, że kotły centralnego ogrzewania

TIS PRO 15-85 kW

Wytwarzane są zgodnie z wymienionymi dyrektywami:

Dyrektywa 2006/42/WE - Maszyny

Dyrektywa 2006/95/WE - Urządzenia elektryczne niskonapięciowe

Dyrektywa 2004/108/WE - Kompatybilności elektromagnetycznej

spełnia wymagania art. 3 pkt. 3:

Dyrektywy 97/23/WE - Urządzenia ciśnieniowe

w oparciu o przyjęte do oceny następujące normy:

PN-EN 303-5, PN- EN ISO12100:2011

Ponadto kotły spełniają kryteria standardu energetyczno-ekologicznego stawiane kotłom niskotemperaturowym małej mocy na paliwo stałe.

Potwierdzeniem tego jest znak

CE

Prezes Zarządu
Tomasz Mańczuk

DEKLARACJA ZGODNOŚCI

TIS Sp. z o.o. 16-315 LIPSK ul. Grodzieńska 9.

Deklaruję z pełną odpowiedzialnością, że kotły centralnego ogrzewania

TIS PLUS 15-85 kW

Wytwarzane są zgodnie z wymienionymi dyrektywami:

Dyrektywa 2006/42/WE - Maszyny

Dyrektywa 2006/95/WE - Urządzenia elektryczne niskonapięciowe

Dyrektywa 2004/108/WE - Kompatybilności elektromagnetycznej

spełnia wymagania art. 3 pkt. 3:

Dyrektywy 97/23/WE - Urządzenia ciśnieniowe

w oparciu o przyjęte do oceny następujące normy:

PN-EN 303-5, PN- EN ISO12100:2011

Ponadto kotły spełniają kryteria standardu energetyczno-ekologicznego stawiane kotłom niskotemperaturowym małej mocy na paliwo stałe.

Potwierdzeniem tego jest znak

CE

umieszczony na urządzeniu

Prezes Zarządu
Tomasz Mańczuk

DEKLARACJA ZGODNOŚCI

TIS Sp. z o.o. 16-315 LIPSK ul. Grodzieńska 9.

Deklaruję z pełną odpowiedzialnością, że kotły centralnego ogrzewania

TIS PRO DR 15-85 kW

Wytwarzane są zgodnie z wymienionymi dyrektywami:

Dyrektywa 2006/42/WE - Maszyny

Dyrektywa 2006/95/WE - Urządzenia elektryczne niskonapięciowe

Dyrektywa 2004/108/WE - Kompatybilności elektromagnetycznej

spełnia wymagania art. 3 pkt. 3:

Dyrektywy 97/23/WE - Urządzenia ciśnieniowe

w oparciu o przyjęte do oceny następujące normy:

PN-EN 303-5, PN- EN ISO12100:2011

Ponadto kotły spełniają kryteria standardu energetyczno-ekologicznego stawiane kotłom niskotemperaturowym małej mocy na paliwo stałe.

Potwierdzeniem tego jest znak

CE

umieszczony na urządzeniu

Prezes Zarządu
Tomasz Mańczuk